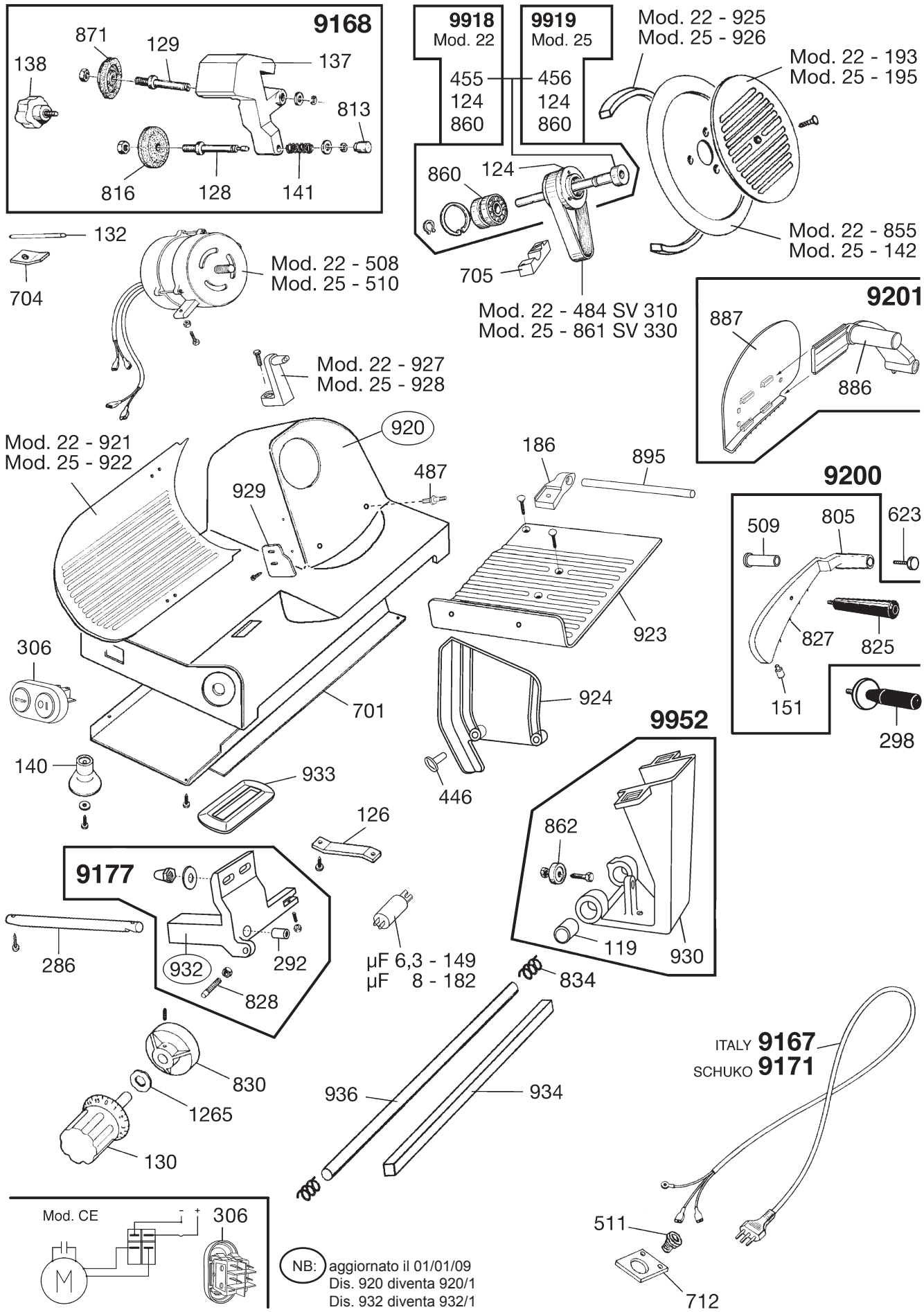

RGV s.r.l. - Via Giovanni XXIII, 11 - 22072 CERMENATE (COMO) ITALY - www.rgv.it - E-mail: info@rgv.it